Verklaring

- Systeemgrens
- Asfaltverharding, kleur zwart
- Tegelverharding 300x300X45mm
- Tegelverharding 300x300X80mm
- Klinkerverharding keiformaat kleur geel
- Aanbrengen menggranulaat
- Berm inzaaien met grasmengsel B3
- Rand verharding
- Opsluitband 100x200mm inclusief steunrug conform tekening G.505.TEK.TDE.007
- Trottoirband 130/150x250mm
- Markering, kantstreep 0,10m thermoplastisch
- Markering, 'zonepoort' 0,15 en 0,30m thermoplastisch
- Taludmarkering thermoplastisch conform tekening G.505.TEK.TDE.004
- 30 Markeringssymbool, hoogte 1,60m thermoplastisch
- Wegverkanting
- Locatie dwarsprofiel
- +2.73 Ontwerphoogte
- Tijdens uitvoering boombescherming toepassen
- inrit/uitrit particulier

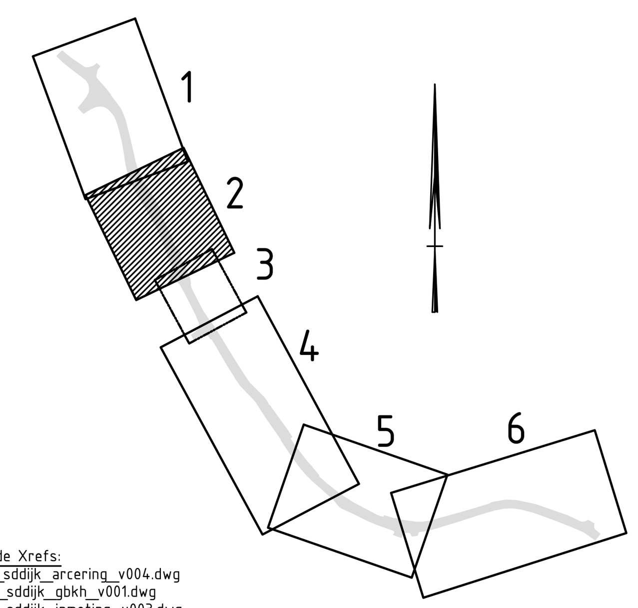

Gekoppelde Xrefs:
xref-arc_sddijk_arcering_v004.dwg
xref-dtm_sddijk_gbkh_v001.dwg
xref-dtm_sddijk_inmeting_v003.dwg
xref-dwm_sddijk_ontwerphoogtes_v003.dwg
xref-dwm_sddijk_wegmodel_v004.dwg
xref-dwp_sddijk_v005.dwg
xref-gzm_sddijk_grenzenmodel_v001.dwg
xref-mkm_sddijk_markering_v005.dwg
xref-ove_sddijk_tekenkaders_v003.dwg
xref-rvv_sddijk_bebording_v003.dwg
xref-txt_sddijk_teksten_v001.dwg
xref-vkg_sddijk_verklaring_v002.dwg

Opmerkingen:
- Bestaande bebording zoveel als mogelijk hergebruiken
- Aansluitingen vlak afwerken naar bestaande verhardingen
- Bestaande objecten (kolken, afsluiters e.d.) op hoogte brengen
- Boombescherming toepassen op bomen in en romdom de systeemgrens

Dwarsprofiel DWP-3
t.o.v. as ALM - Hoofdrijbaan_DEF
bij metrering 96.000
Schaal 1:100

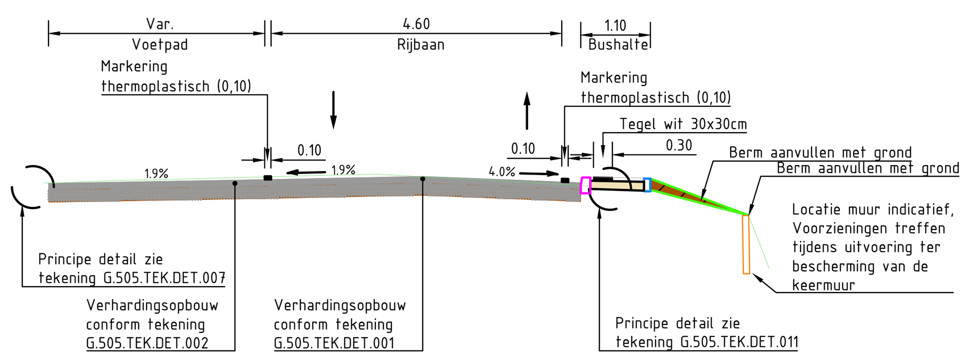

Ontwerp	Hoogte	2.613, 2.677, 2.724, 2.624
	Afstand	-10.000, -5.918, -2.500, 0.000, 2.500, 10.000
	Breedte	6.918, 3.500
Bestaand	Hoogte	2.623, 2.617, 2.658, 2.668, 2.759, 2.717, 2.627, 2.577, 2.548, 2.496, 2.320, 2.110, 1.268
	Afstand	-10.000, -5.992, -5.821, -4.838, -4.246, -0.789, 0.000, 1.674, 2.512, 2.935, 3.661, 4.308, 5.148, 5.480, 10.000
	Hoogteverschil	-0.004, -0.037, 0.007, 0.046

Dwarsprofiel DWP-4
t.o.v. as ALM - Hoofdrijbaan_DEF
bij metrering 141.924
Schaal 1:100

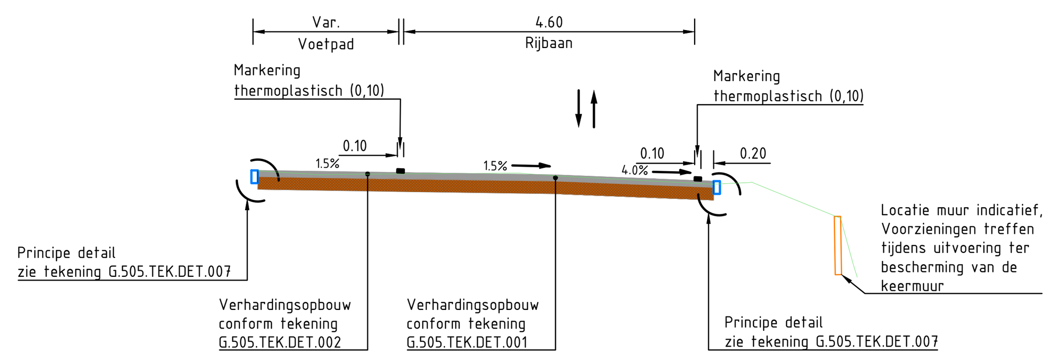

Ontwerp	Hoogte	2.820, 2.788, 2.751, 2.655
	Afstand	-10.000, -4.705, -2.500, 0.000, 2.405
	Breedte	5.705, 3.500
Bestaand	Hoogte	2.814, 2.757, 2.768, 2.779, 2.737, 2.603, 2.629, 2.065, 1.136
	Afstand	-10.000, -4.705, -3.502, -2.153, -0.583, 0.000, 2.480, 3.080, 4.507, 4.769
	Hoogteverschil	0.006, 0.023, 0.015, 0.049

Definitief

Versie	Datum	Omschrijving	Opsteller	Gecontroleerd	Geautoriseerd	Vrijgegeven
8.0	11-03-2016	Aanpassing besluit gemeente wegindeling	JuMe	ReBa	EdBo	LaSi
7.0	04-03-2016	Aanpassingen n.a.v. dorpsraad 2-3-2016	JuMe	ReBa	EdBo	LaSi
6.0	1-03-2016	Aanpassingen n.a.v. overleg 23-02-2016	JuMe	ReBa	EdBo	LaSi
5.0	12-02-2016	Aanpassingen overleg verwerkt	JuMe	ReBa	EdBo	LaSi
4.0	04-02-2016	Aanpassingen OG verwerkt	JuMe	ReBa	EdBo	LaSi
3.0	15-01-2016	Aanpassing hoogtes n.a.v. controle	JuMe	ReBa	EdBo	LaSi
2.0	07-01-2016	Diverse opmerkingen OG verwerkt	JuMe	ReBa	EdBo	LaSi
1.0	17-12-2015	Definitieve uitgave	JuMe	ReBa	EdBo	LaSi

Heijmans Infra
Hoofdkantoor
Graafsebaan 67
5248 JT Rosmalen
Postbus 380
5240 AJ Rosmalen
T +31 (0)73 543 66 11
F +31 (0)73 543 59 13

heijmans

Haarlem

ASFALTERING DIJK SPAARNDAM-WEST
Bovengrondse infra
Werkvak 2
Uitvoeringsontwerp

Documentsoort	Tekening
Projectnummer	
Schaal	1:100 \ 1:200
Formaat	A1
In	6 bladen, blad nr. 2
Gemeten	
Tekeningnummer	G.000505.TEK.SIT.002
Versie	8.0

Bestandslocatie:S:\HI\HIP\Projecten\2015\G.000505.2_Spaarndammerdijk Haarlem\02_Ontwerpen\01_CAD\01_WIP\W01_Ontwerp Wegen\W01_Tekeningen\W04_UO\W02_Bovengrondse Infra\G.000505.TEK.SIT.001-006.dwg