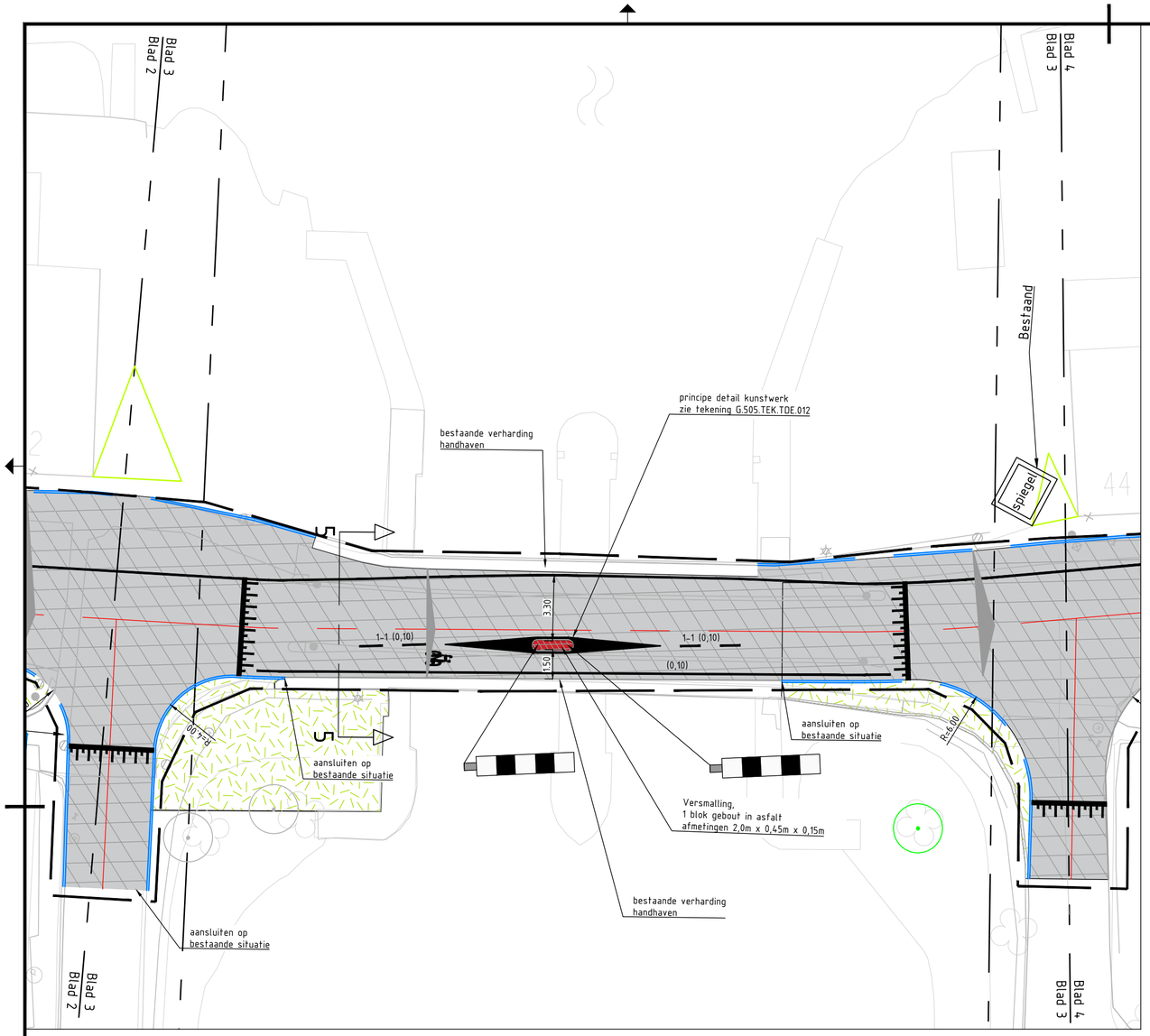

Verklaring

- Systeemgrens
- Asfaltverharding, kleur zwart
- Tegelverharding 300x300X45mm
- Tegelverharding 300x300X80mm
- Klinkerverharding keiformaat kleur geel
- Aanbrengen menggranulaat
- Berm inzaaien met grasmengsel B3
- Rand verharding
- Opsluitband 100x200mm inclusief steunrug conform tekening G.505.TEK.TDE.007
- Trottoirband 130/150x250mm
- Markering, kantstreep 0,10m thermoplastisch
- Markering, 'zonepoort' 0,15 en 0,30m thermoplastisch
- Taludmarkering thermoplastisch conform tekening G.505.TEK.TDE.004
- 30 — Markeringssymbool, hoogte 1,60m thermoplastisch
- Wegverkanting
- 1 1 — Locatie dwarsprofiel
- +2.73 — Ontwerphoogte
- Tijdens uitvoering boombescherming toepassen
- inrit/uitrit aanpassen

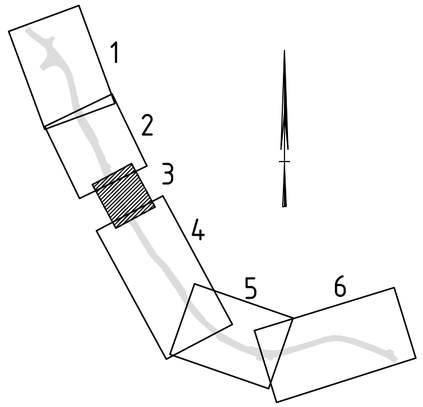

Opmerkingen:
- Bestaande bebording zoveel als mogelijk hergebruiken
- Aansluitingen vlak afwerken naar bestaande verhardingen
- Bestaande objecten (kolken, afsluiters e.d.) op hoogte brengen
- Boombescherming toepassen op bomen in en romdom de systeemgrens

Gekoppelde Xrefs:
xref-arc_sddijk_arcering_v004.dwg
xref-dtm_sddijk_gbkh_v001.dwg
xref-dtm_sddijk_inmeting_v003.dwg
xref-dwm_sddijk_ontwerphoogtes_v003.dwg
xref-dwm_sddijk_wegmodel_v004.dwg
xref-dwp_sddijk_v005.dwg
xref-gzm_sddijk_grenzenmodel_v001.dwg
xref-mkm_sddijk_markering_v005.dwg
xref-ove_sddijk_tekenkaders_v003.dwg
xref-rvv_sddijk_bebording_v003.dwg
xref-txt_sddijk_teksten_v001.dwg
xref-vkg_sddijk_verklaring_v002.dwg

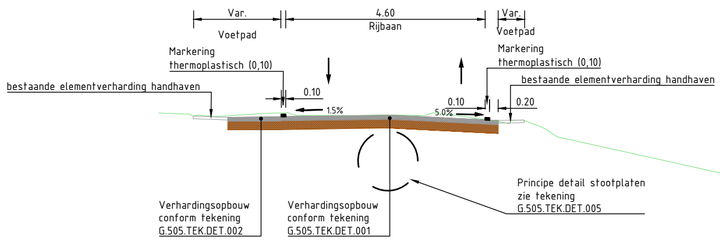

Dwarsprofiel DWP-5
t.o.v. as ALM - Hoofdrijbaan_DEF
bij metrering 178.899
Schaal 1:100

Ontwerp	Hoogte		3.118	3.137	3.170	3.044	
	Afstand	-10.000	-3.574	-2.250	0.000	2.512	10.000
	Breedte			4.722		3.512	
Bestaand	Hoogte		3.118	3.137	3.170	3.044	
	Afstand	-10.000	-3.574	-2.250	0.000	2.512	10.000
	Hoogteverschil		0.000	0.000	0.000	0.000	

Definitief

Versie	Datum	Omschrijving	Opsteller	Gecontroleerd	Geautoriseerd	Vrijgegeven
8.0	11-03-2016	Aanpassing besluit gemeente wegindeling	JuMe	ReBa	EdBo	LaSi
7.0	04-03-2016	Aanpassingen n.a.v. dorpsraad 2-3-2016	JuMe	ReBa	EdBo	LaSi
6.0	1-03-2016	Aanpassingen n.a.v. overleg 23-02-2016	JuMe	ReBa	EdBo	LaSi
5.0	12-02-2016	Aanpassingen overleg verwerkt	JuMe	ReBa	EdBo	LaSi
4.0	04-02-2016	Aanpassingen OG verwerkt	JuMe	ReBa	EdBo	LaSi
3.0	27-01-2016	Aanpassing hoogte n.a.v. controle hoogte	JuMe	ReBa	EdBo	LaSi
2.0	07-01-2016	Diverse opmerkingen OG verwerkt	JuMe	ReBa	EdBo	LaSi
1.0	17-12-2015	Definitieve uitgave	JuMe	ReBa	EdBo	LaSi

Heijmans Infra
Hoofdkantoor
Graafsebaan 67 5248 JT Rosmalen
Postbus 380 5240 AJ Rosmalen
T +31 (0)73 543 66 11
F +31 (0)73 543 59 13

Haarlem

ASFALTERING DIJK SPAARNDAM-WEST
Bovengrondse infra
Werkvak 3
Uitvoeringsontwerp

Documentsoort	Tekening
Projectnummer	
Schaal	1:100 \ 1:200
Formaat	A2
In	6 bladen, blad nr. 3
Gemeten	
Tekeningnummer	G.000505.TEK.SIT.003
Versie	8.0

BestandslocatieS:\HI\HIP\Projecten\2015\G.000505.2_Spaarndammerdijk Haarlem\02_Ontwerpen\01_CAD\01_WIP\W01_Ontwerp Wegen\W01_Tekeningen\W04_UO\W02_Bovengrondse Infra\G.000505.TEK.SIT.001-006.dwg